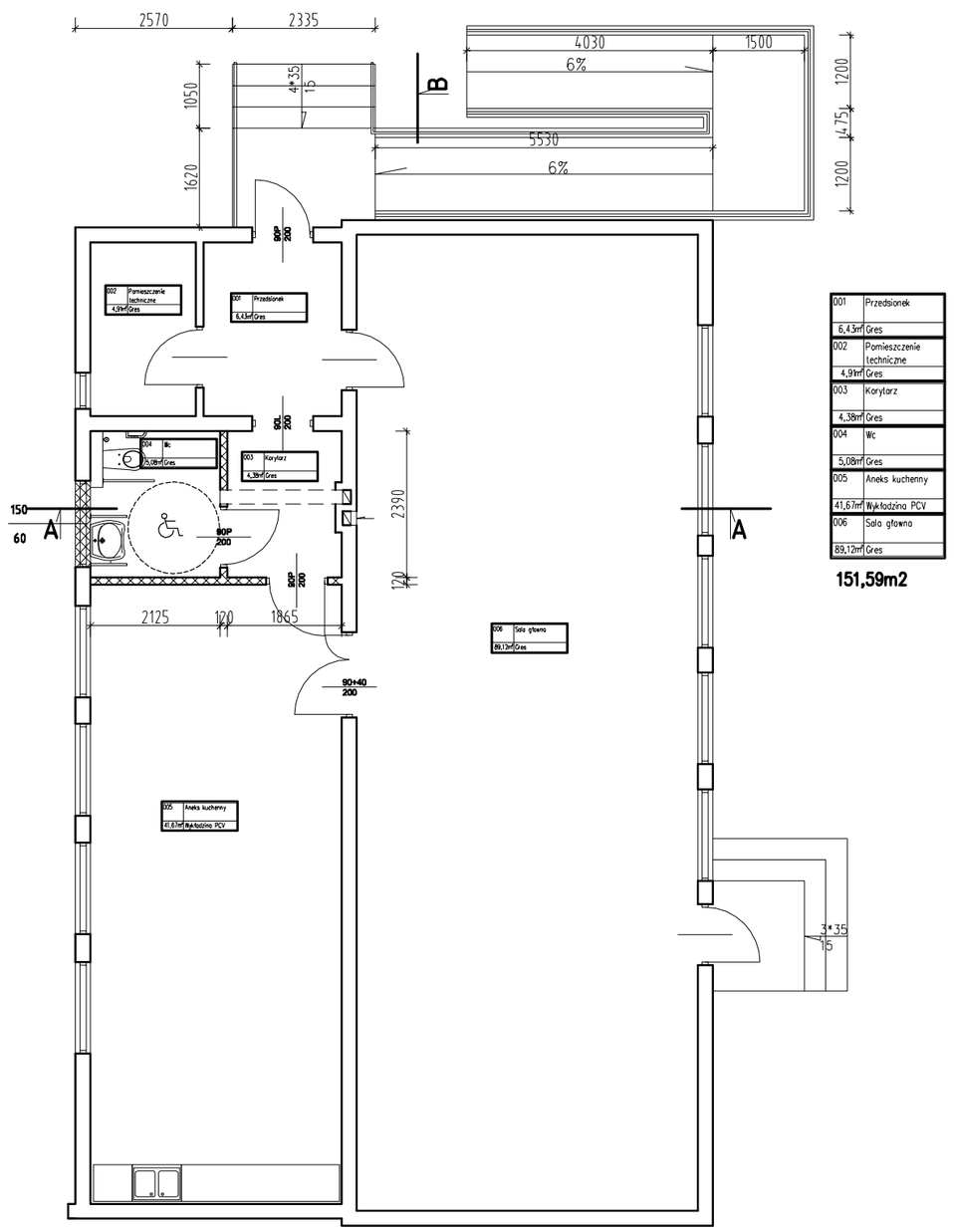

001	Przedsionek	
	6,43m²	Gres
002	Pomieszczenie techniczne	
	4,9m²	Gres
003	Korytarz	
	4,38m²	Gres
004	Wc	
	5,08m²	Gres
005	Aneks kuchenny	
	41,67m²	Wykładzina PCV
006	Sala głowna	
	89,12m²	Gres

151,59m2

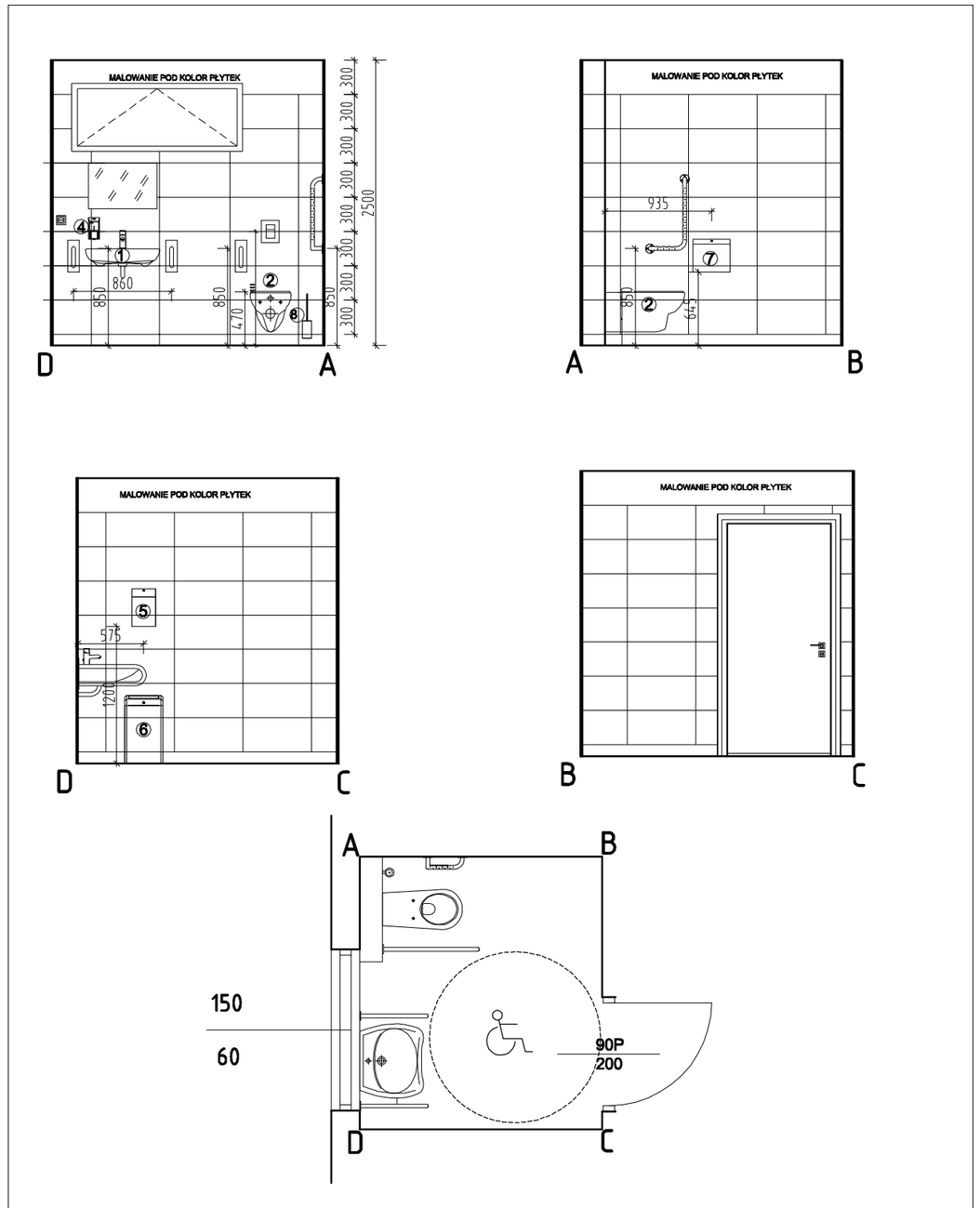

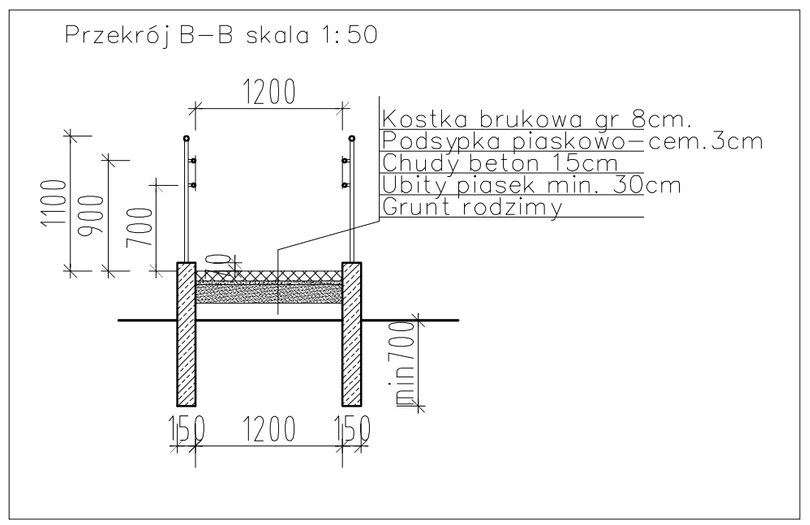

Technologie równorzędne
W myśl Art. 29 ustawy z dnia 29 stycznia 2004 r. Prawo zamówień publicznych (tekst jed. Dz. U. z 2007r Nr 223, poz. 1655 z późn. zm.) wykonawca robot może zastosować zawsze inną równoważną technologię systemową - odpowiadającą parametrami i charakterem technologii projektowanej - na zasadach określonych w Art. 10 ustawy z dnia 7 lipca 1994 r. Prawo budowlane (tekst jednolity Dz. U. Nr 207/2003, poz. 2016).

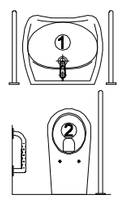

UMYWALKA KOŁO NOWA TOP BEZ BARIER
+ BATERIA KLUDI MEDI MIX # 227720564
+ PORĘCZ ŚCIENNA ŁUKOWA STAŁA DŁ. 60 CM
+ PORĘCZ ŚCIENNA ŁUKOWA UCHYLNA DŁ. 80 CM
+ ZESTAW UCHWYTÓW DO LUSTRA UCHYLNEGO LEHNEN FUNKTION
LUSTRO O WYM. 60X40 GR. 6MM ZAMÓWIĆ U SZKLARZA

MISKA WC WISZĄCA KOŁO NOWA TOP BEZ BARIER
+ DESKA KOŁO NOWA TOP BEZ BARIER
+ STELAŻ GROHE RAPID SL
+ PRZYCISK GROHE SKATE COSMOPOLITAN CHROM
+ PORĘCZ ŚCIENNA KĄTOWA PRAWA
+ PORĘCZ ŚCIENNA ŁUKOWA UCHYLNA DŁ. 75 CM

AKCESORIA:

4 **DOZOWNIK DO MYDŁA W PŁYNIE - MERIDA STELLA MINI #DMB102 - 2 SZT.**

5 **POJEMNIK NA RĘCZNIKI W DUŻEJ ROLCE MERIDA STELLA MAXI #CSM101- 2 SZT.**

6 **KOSZ NA ODPADY OTWARTY - MERIDA STELLA MINI #KSM101 - 2 SZT.**

7 **POJEMNIK NA DUŻE ROLKI PAPIERU TOALETOWEGO (ŚR. 23 CM) - MERIDA STELLA MAXI #BSM101 - 2 SZT.**

8 **SZCZOTKA DO WC MOCOWANA DO ŚCIANY - MERIDA STELLA #SZ18S - 2 SZT.**

OKŁADZINY:

ŚCIANY - PŁYTKA CERAMICZNA (KOLOR do uzgodnienia) 30X60

Podłoga - gres antypoślizgowy (kolor do uzgodnienia) 30x30

LUSTRO WIELEJONE

Uwagi ogólne:
W sprawach nieokreślonych w niniejszym projekcie wykonawcę i podwykonawcę obowiązują:
1) Warunki techniczne odbioru prac budowlanych;
2) Przepisy określone Polskimi Normami i zaleceniami;
3) Wiedza i sztuka budowlana;
4) Szczegółowe warunki rozwiązań i wykonawstwa ze względu na zastosowane materiały i technologie.

Wszelkie prawa niniejszego opracowania są zastrzeżone. Kopiowanie, rozpowszechnianie i udostępnianie osobom trzecim projektu lub jego części bez zgody autorów jest zabronione.

Zakład Usług Projektowych KMP s.c.
Krzysztof Paluszyński, Marcin Paluszyński
09–100 Płońsk, ul. Północna 13/30, e–mail: zup_kmp@op.pl

Nazwa projektu/Adres inwestycji:
Przebudowa budynku świetlicy wiejskiej
z dostosowaniem dla osób niepełnosprawnych.
Żukowo gm. Naruszewo działki nr ewid 51

Format rys.: A2
Skala: 1:100/50

Inwestor:
Gmina Naruszewo
Naruszewo 19a
09–152 Naruszewo

Faza proj.: PB

Nazwa rysunku: Rzut przyziemia
Nr rys.: 2 Architektura
Nr proj.: K-30/529/16

Imię i Nazwisko	Data:	Nr upr.	Podpis:
Projektował: inż. Krzysztof Paluszyński	06 2016	MAZ/0365/POOK/06	
Współpraca:	06 2016		